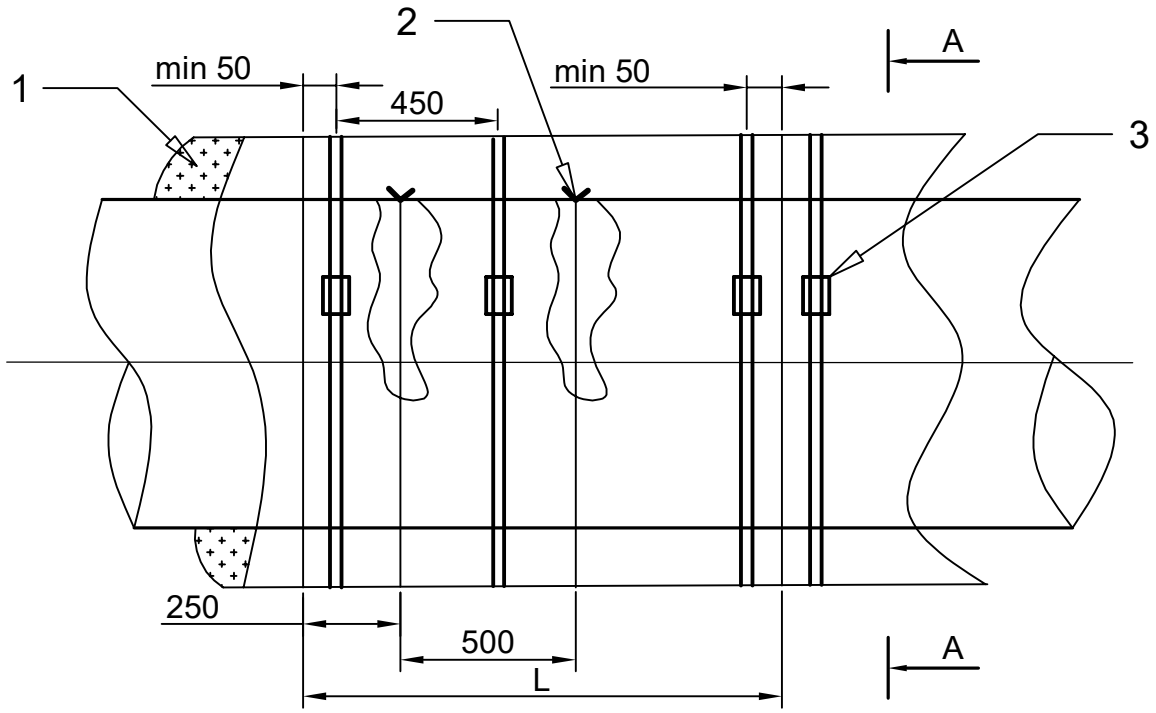

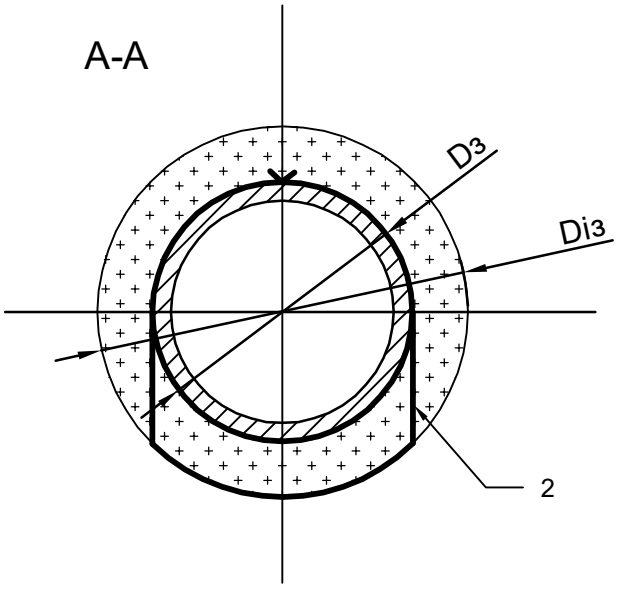

Dз- зовнішній діаметр труби
Diз- зовнішній діаметр ізоляції
L- ширина ізоляційного матеріалу

Позиція	Позначення	Найменування	Кількість	Маса од. кг	Примітки
1		Мат теплоізоляційний Paroc			
2		Підвіс (проволока)			
3		Стрічка бандажна			

Одношарова базальтова теплова ізоляція трубопроводу монтажне положення

ЕвроТерм